AXDSPX-BM1
INSTALLATION INSTRUCTIONS

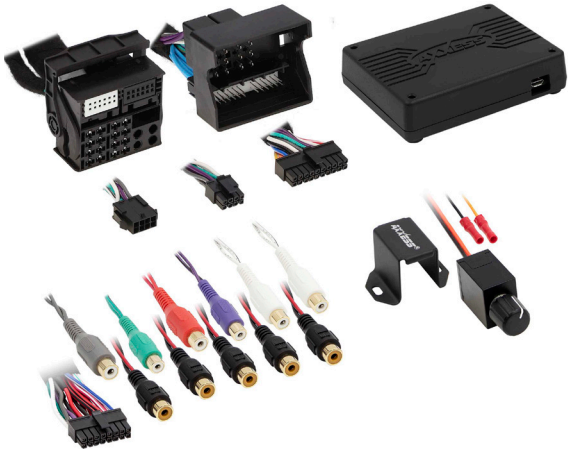

BMW/MINI **DSPX Interface with Pre-Wired Harness** (for non-amplified vehicles) **2007-2020**

Visit AxxessInterfaces.com for more detailed information about the product and up-to-date vehicle specific applications.

INTERFACE FEATURES

- Designed for non-amplified models
- Includes a DSP (Digital Signal Processor)
- Selectable 31 Band Graphic EQ or 5 Band Parametric EQ
- 10 individually assignable outputs
- Independent equalization on each of the 10 outputs
- Independent high pass, low pass, and bandpass filters
- Each channel can be delayed independently up to 10ms

(Features continued on next page)

INTERFACE COMPONENTS

- AXDSPX-BM1 interface
- AXDSPX-BM1 interface harness
- AXDSPX-BM1 vehicle T-harness • Bass knob

APPLICATIONS

Visit AxxessInterfaces.com for current application list

www.MetraOnline.com

MetraOnline.com may be used to assist with dash assembly instructions. Simply enter your Year, Make, Model vehicle into the vehicle fit guide and look for the Dash Kit Installation Instructions.

TABLE OF CONTENTS

Installation & Installation Options.....2
Connections.....3-4
Mobile App.....5-6
Specifications.....7

TOOLS & INSTALLATION ACCESSORIES REQUIRED

- Crimping tool and connectors, or solder gun, solder, and heat shrink • Tape • Wire cutter
- Zip-ties • Multimeter

Google Play Store

Apple App Store
iOS 12.1 or higher

***ATTENTION:** With the key out of the ignition, disconnect the negative battery terminal before installing this product. Ensure that all installation connections, especially the air bag indicator lights, are plugged in before reconnecting the battery or cycling the ignition to test this product.*
***NOTE:** Refer also to the instructions included with the aftermarket accessory before installing this device.*

© COPYRIGHT 2024 METRA ELECTRONICS CORPORATION

INSTALLATION OPTIONS

Adding a subwoofer to a factory system:

The diagram on **Page 3** shows the connections that need to be made to add a subwoofer to the factory system.

Note: RCA jacks sold separately.

Adding a full-range of amps and subwoofer to a factory system:

The diagram on **Page 4** shows the connections that need to be made to add: Subwoofer (RCA jacks sold separately)

Amplifier (SPDT **relay E-123** required) or Additional Amp (RCA jacks sold separately).

Note: The interface provides a 12-volt 1-amp output to turn on aftermarket amp(s). If installing multiple amps, an SPDT automotive relay will be required if the amp turn-on current of all amps combined exceeds 1-amp. Use Metra part number E-123 (sold separately) for best results.

FEATURES CONT.

- Easy behind the radio installation with pre-wired harness
- Bass knob included for level control of subwoofer amp
- Settings adjusted via Bluetooth® in a smart device application (tablet or mobile phone), compatible with both Android and Apple devices
- Read, write, and store configurations for future recall
- Password protect feature available in the mobile app
- USB Micro B updatable

INSTALLATION

1. Disassemble the dash, unplug all connectors, and then remove the factory radio.*
2. Install the **AXDSPX-BM1 vehicle T-harness** to the vehicle and make all necessary connections, but leave the amp turn-on wire disconnected.
3. Plug the **AXDSPX-BM1 vehicle T-harness** to the **AXDSPX-BM1 interface**.
4. Plug the **AXDSPX-BM1 interface harness** to the **AXDSPX-BM1 interface**.
5. Download and install the **AXDSP-XL app** from the **Google Play Store** or **Apple App Store**.
6. Open the app then select the **Bluetooth® Connection** tab. Follow the instructions to pair the mobile device to the interface. Refer to **Page 5** for more information.
7. Scroll to the **Configuration** tab then select the vehicle type. Press the **Lock Down**** button to save the configuration. Refer to **Page 6** for more information.
8. Connect the amp turn-on wire.
9. Adjust the settings in the app as desired. Press the **Lock Down**** button to save any new configurations.

* For dash disassembly instructions, refer to **metraonline.com**. Enter the year, make, and model of the vehicle in the Vehicle Fit Guide and find instructions under Metra Radio Install kits.

** Anytime the interface is locked down the key must be cycled off then back on.

ADDING A SUBWOOFER TO A FACTORY SYSTEM

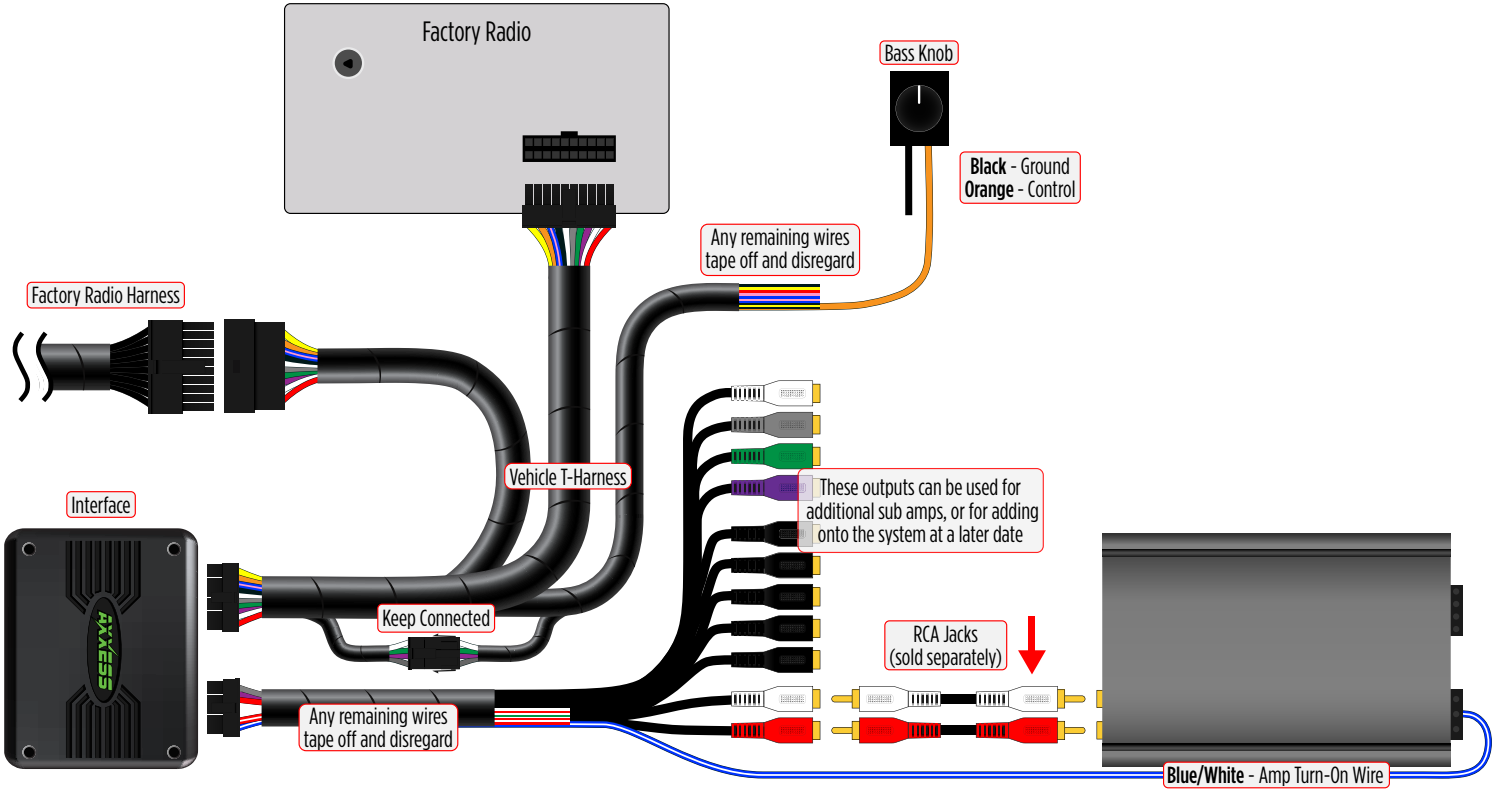

ADDING A FULL-RANGE AMPLIFIER & SUBWOOFER TO A FACTORY SYSTEM

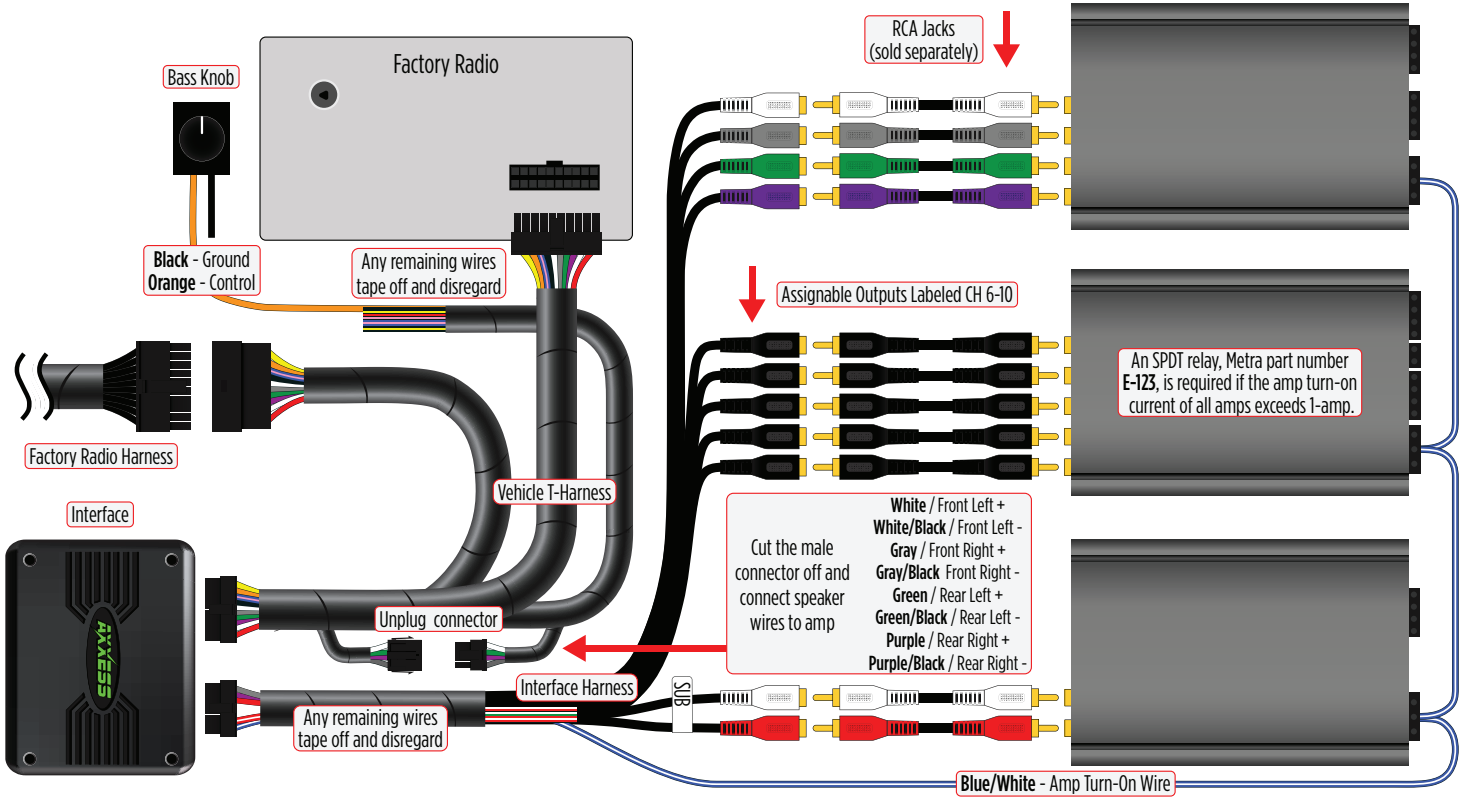

MOBILE APP: QUICK SETUP STEPS THROUGH AXDSP-XL APP

Google Play Store

Apple App Store
iOS 12.1 or higher

1. Download and install the AXDSP-XL app from the **Google Play Store** or **Apple App Store**.
2. Turn Vehicle Ignition on. Make sure the Remote Turn on lead is disconnected.
3. Open the app: Select **Bluetooth Connections** page.
   - Select **Scan,** all available AXDSP devices within range will be displayed. Select your AXDSP and hit connect. (Figure A)
4. Select the Configuration page.
   - Select **Vehicle Type** Icon
   - Select the Vehicle Make:_____ (Example: **BMW**)
   - Select the Vehicle's model: _____ (Example: **1 SERIES**)
   - Select **Without OE Amp**
   - Hit **Apply** (Figure B)
5. Make sure radio volume is all the way down.
6. Connect the amp turn-on wire from the **AXDSPX-BM1 T-harness** to the aftermarket amplifiers.

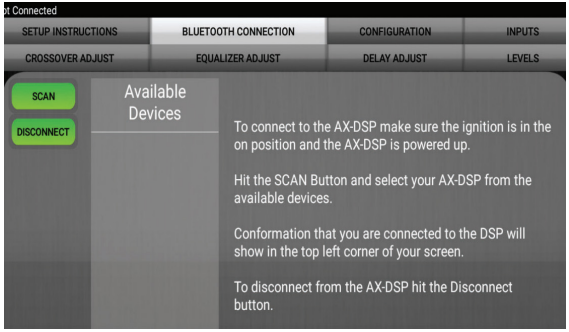

(Figure A)

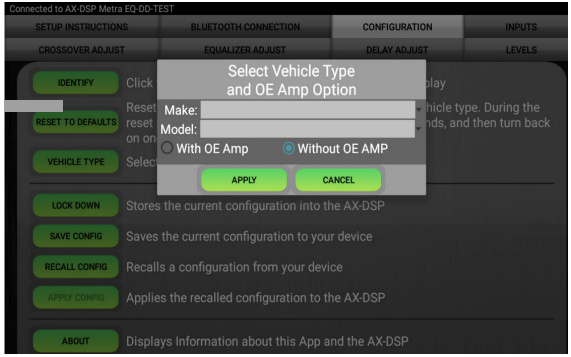

(Figure B)

7. From the **Configuration** page click the **Identify** button to confirm that the **AXDSPX-BM1** is connected properly. If so, a chime will be heard from the front left speaker.
8. Press the **Lock Down** button to save the configuration. (Do not turn ignition off until this process is completed) (Figure C)
9. Select the **Bluetooth Configurations** page and disconnect the DSPX.
10. Turn ignition off, close all door then lock vehicle using the key fob. The vehicle will need to sit uninterrupted for 10 minutes while the vehicle goes to sleep. (Make sure Key fob is 15 feet away from the vehicle)
11. Unlock Vehicle, turn ignition on and test radio's functions.
12. Adjust the DSP settings in the app as desired. Refer to the instructions under the **Setup Instructions** tab, or online at **Axxessinterfaces.com** for an explanation of each tab in the app.

Locking Down Data

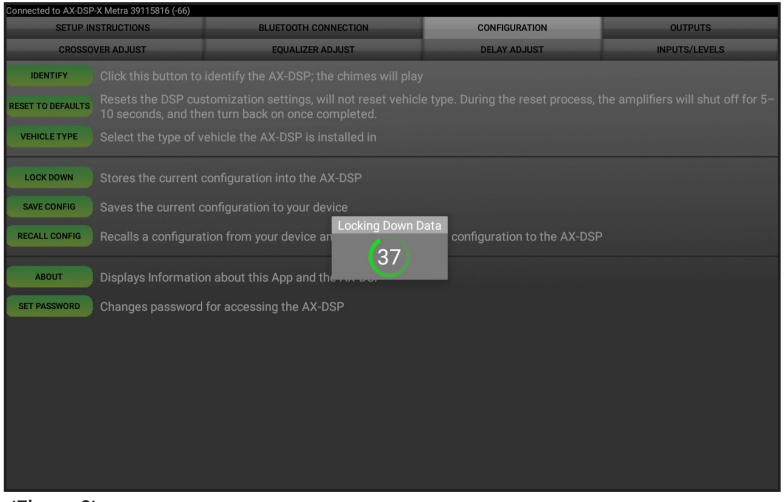

(Figure C)

Last and the most important:

You MUST lock down your configuration and cycle the key!!!

SPECIFICATIONS

Specifications

Input Impedance	1M Ohm
Input Channels	6 High/Low level Selectable
Input Options	High Level or Low Level
Input Type	Differential-Balanced
Input Voltage	
High Level Range	0 - 28v Peak to Peak
Low Level Range	0 - 4.9v Peak to Peak
Ouput Channels	10
Output Voltage	Up to 5v RMS
Output Impedance	50 Ohms
Equalizer Type	31 Band Graphic EQ, +/- 10dB
THD	<0.03%
Frequency Response	20Hz - 20kHz
Crossover	3-Way LPF, BPF, HPF THP per channel
Crossover Type	Linkwitz-Riley 24DB Slope, Fixed
Sampling	48kHz
S/N Ratio	105dB @ 5V RMS

General

Operating Voltage	10 - 16VDC
Standby Current Draw	~7mA
Operation Current Draw	~150mA
Adjustments/Controls	Application via Bluetooth
Remote Output	12VDC, Signal Sense or with Ignition

Having difficulties? We're here to help.

Contact our Tech Support line at:
386-257-1187

Or via email at:
techsupport@metra-autosound.com

Tech Support Hours (Eastern Standard Time)

Monday - Friday: 9:00 AM - 7:00 PM
Saturday: 10:00 AM - 5:00 PM
Sunday: 10:00 AM - 4:00 PM

Metra recommends MECP certified technicians

© COPYRIGHT 2024 METRA ELECTRONICS CORPORATION

AXDSPX-BM1

INSTRUCCIONES DE INSTALACIÓN

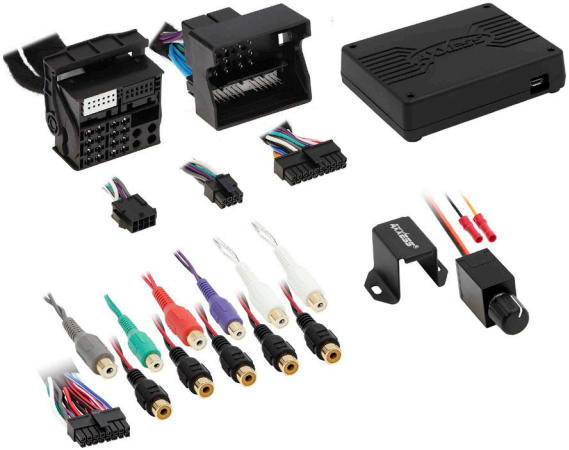

BMW/MINI **DSPX Interfaz con arnés precableado**

(para vehículos no amplificados) **2007–2020**

CARACTERÍSTICAS DE LA INTERFAZ

- Diseñado para modelos no amplificados
- Incluye un procesador de señales digitales (DSP)
- Ecualizador gráfico de 31 bandas o ecualizador paramétrico de 5 bandas seleccionable
- 10 salidas asignables individuales
- Ecualización independiente en cada una de las 10 salidas

(Características continuadas en la siguiente página)

HERRAMIENTAS Y ACCESORIOS DE INSTALACIÓN NECESARIOS

- Herramienta de prensado y conectores o pistola soldadora, soplete y tubo termoretráctil • Cinta • Cortador de cables • Abrazaderas de plástico • Multímetro

COMPONENTES DE LA INTERFAZ

- Interfaz AXDSPX-BM1
- Arnés de Interfaz AXDSPX-BM1
- Arnés en T para vehículo AXDSPX-BM1 • Perilla de bajo

APLICACIONES

Para consultar la lista actualizada de aplicaciones, visite el sitio **axxessinterfaces.com**

www.MetraOnline.com

MetraOnline.com se puede utilizar para asistir con las instrucciones de ensamblaje del tablero. Simplemente ingrese el Año, Marca y Modelo de su vehículo en la guía de ajuste del vehículo y busque las Instrucciones de Instalación del Kit de Tablero.

ÍNDICE

Instalación & Opciones de instalación 2
Conexiones 3-4
Conexiones: Configuración Rápida 5-6
Especificaciones 7

Visite **AxxessInterfaces.com** para obtener información más detallada sobre el producto y las aplicaciones específicas actualizadas del vehículo

Google Play Store

Apple App Store
iOS 12.1 o superior

ATENCIÓN: *Sin tener la llave puesta en la marcha, desconecte la terminal negativa de la batería antes de instalar este producto. Asegúrese de que todas las conexiones de la instalación, en especial las luces indicadoras de las bolsas de aire, estén conectadas antes de volver a conectar la batería o dar vuelta a la marcha para probar este producto.*
NOTA: *También consulte las instrucciones incluidas con el radio genérico.*

© COPYRIGHT 2024 METRA ELECTRONICS CORPORATION

OPCIONES DE INSTALACIÓN

Agregar un subbafle a un sistema de fábrica:

El diagrama de la página 3 muestra las conexiones que deben realizarse con el fin de agregar un subbafle al sistema de fábrica.

Nota: Los conectores RCA se venden por separado.

Agregar amplificadores y subbafles de rango total a un sistema de fábrica:

El diagrama de la **página 4** muestra las conexiones que deben realizarse con el fin de agregar: Subbafle (los conectores RCA se venden por separado).

Amplificador (se necesita el relé **SPDT E-123**) o un amplificador adicional (los conectores RCA se venden por separado).

Nota: La interfaz cuenta con una salida de 12 voltios 1 ampere para encender los amplificadores genéricos. Si se instalan varios amplificadores, se necesitará un relé automotriz SPDT si la corriente combinada de encendido de amplificador de todos los amplificadores es mayor a 1 ampere. Use el número de pieza **Metra E-123** (se vende por separado) para conseguir mejores resultados.

CARACTERÍSTICAS DE LA INTERFAZ CONT.

- Filtros de paso de banda, paso bajo y paso alto independientes
- Cada canal puede tener un retraso independiente de hasta 10 ms
- Fácil instalación detrás de la radio con arnés precableado
- Perilla de bajos incluida para controlar los niveles del amplificador del subbafle
- Ajustes configurables mediante Bluetooth® en una aplicación de dispositivo inteligente (tableta o teléfono celular), compatible con dispositivos Android y Apple
- Configuraciones de lectura, escritura y guardado para uso futuro predeterminado
- Función de protección de contraseñas disponible en la aplicación móvil
- Actualizable mediante micro USB B

INSTALACIÓN

1. Desarme el tablero, desconecte todos los conectores y quite el radio de fábrica.*
2. Instale el **arnés T de vehículo AXDSPX-BM1** en el vehículo y realice todas las conexiones necesarias, pero deje desconectado el cable de encendido del amplificador.
3. Conecte el **arnés T de vehículo AXDSPX-BM1** a la **interfaz AXDSPX-BM1.**
4. Conecte el **arnés de la interfaz AXDSPX-BM1** a la **interfaz AXDSPX-BM1.**
5. Descargue la aplicación **AXDSPXL** desde **Google Play Store** o **Apple App Store** e instálela.
6. Abra la aplicación y, después, seleccione la pestaña **"Bluetooth Connection"**. Siga las instrucciones para emparejar el dispositivo móvil a la interfaz. Consulte la página 5 para más información.
7. Pase a la pestaña de **"Configuration"** y seleccione el tipo de vehículo. Oprima el botón** Bloqueo abajo para guardar la configuración. Consulte la página 6 para más información.
8. Conecte el cable de encendido del amplificador.
9. Ajuste la configuración en la aplicación de acuerdo con sus preferencias. Oprima el botón** Bloqueo abajo para guardar todos los cambios recientes en la configuración.

* Visite el sitio **metraonline.com** para más información acerca de las instrucciones de desarme del tablero. Ingrese el año, el modelo y la marca del vehículo en la guía de compatibilidad de vehículos y consulte las instrucciones en la sección de los kits de instalación de radio de Metra.

** Cada vez que se bloquee la interfaz, debe girarse la llave en la marcha para apagarla y volverla a prender.

CONEXIONES: AGREGAR UN SUBBAFLE A UN SISTEMA DE FÁBRICA

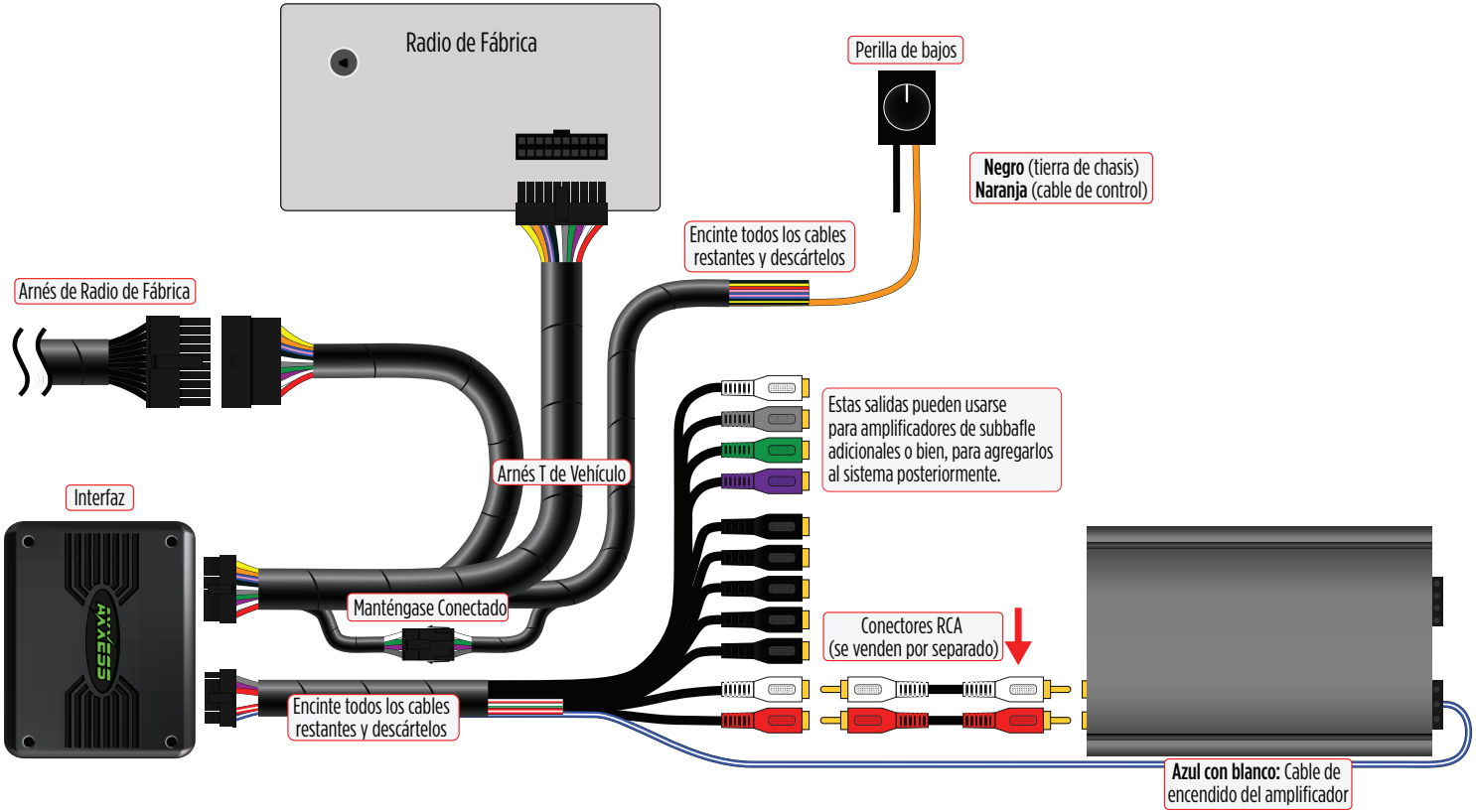

AGREGAR UN AMPLIFICADOR Y SUBWOOFER DE RANGO COMPLETO A UN SISTEMA DE FÁBRICA

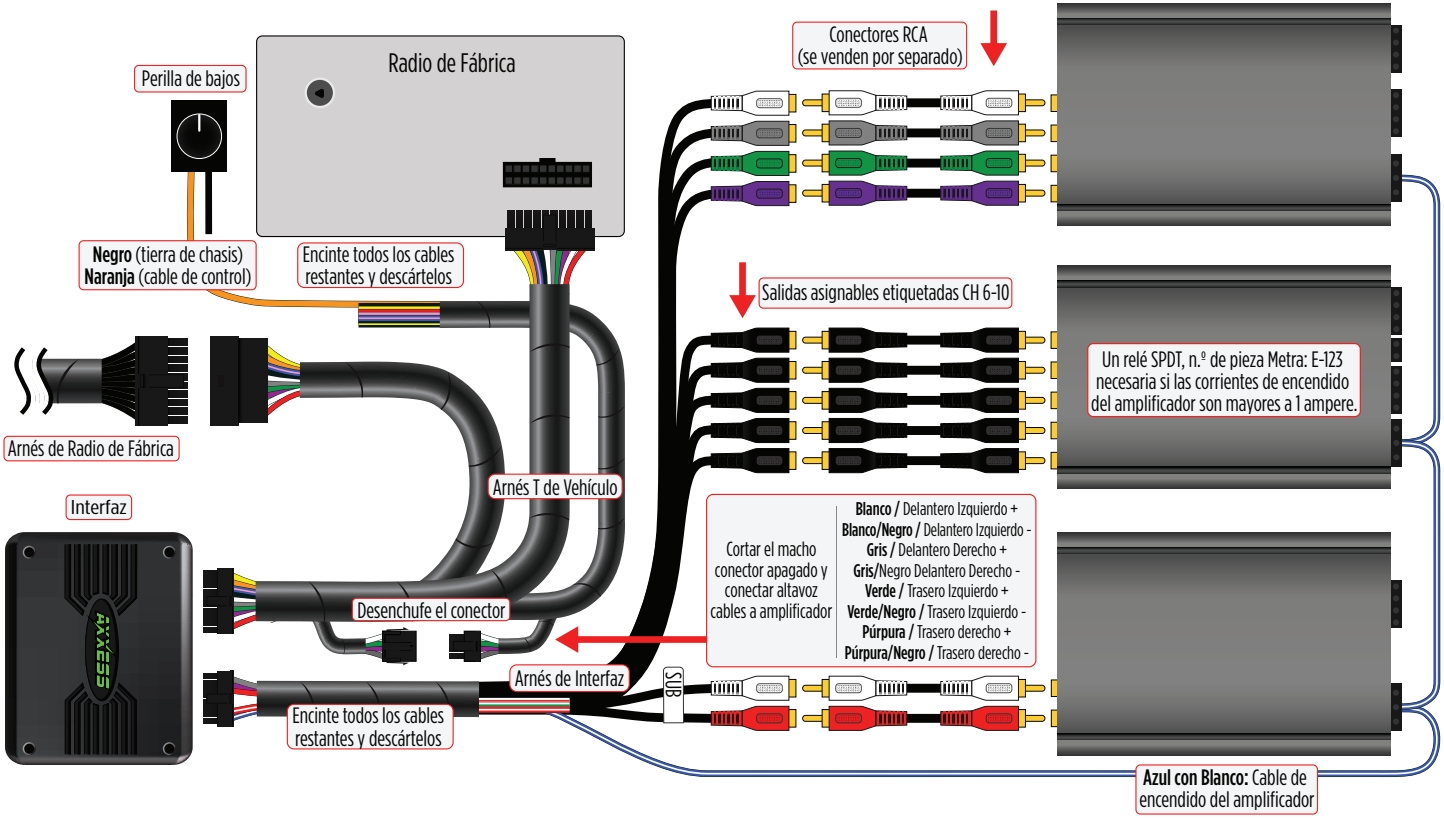

APLICACIÓN MÓVIL: PASOS DE CONFIGURACIÓN RÁPIDA A TRAVÉS DE LA APLICACIÓN AXDSP-XL

Google Play Store

Apple App Store
iOS 12.1 or higher

1. Descargue e instale la aplicación AXDSP-XL desde **Google Play Store** o **Apple App Store**.
2. Encienda el encendido del vehículo. Asegúrese de que el cable de encendido remoto esté desconectado.
3. Abra la aplicación: seleccione la página de **Conexiones Bluetooth®**.
   - Seleccione **Escanear**, todos los dispositivos AXDSP disponibles dentro del rango se mostrarán. Seleccione su AXDSP y presione conectar. (Figura A)
4. Seleccione la página de Configuración
   - Seleccione el ícono del Tipo de Vehículo.
   - Seleccione la Marca del Vehículo: _____ (Ejemplo: **BMW**)
   - Seleccione el modelo del Vehículo: _____ (Ejemplo: **1 SERIES**)
   - Seleccione **Sin Amplificador OE**
   - Presione **Aplicar** (Figura B)
5. Asegúrese de que el volumen de la radio esté completamente bajo.
6. Conecte el cable de encendido del amplificador del **arnés en T AXDSPX-GL10** a los amplificadores de posventa.

Continúa en la siguiente página

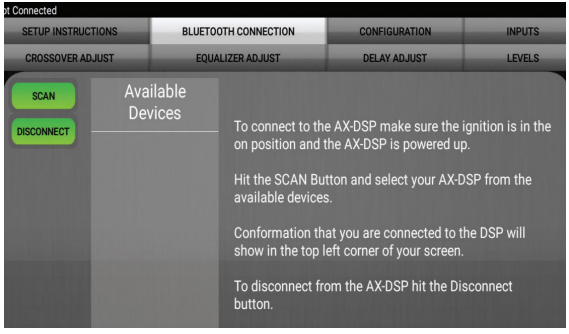

(Figura A)

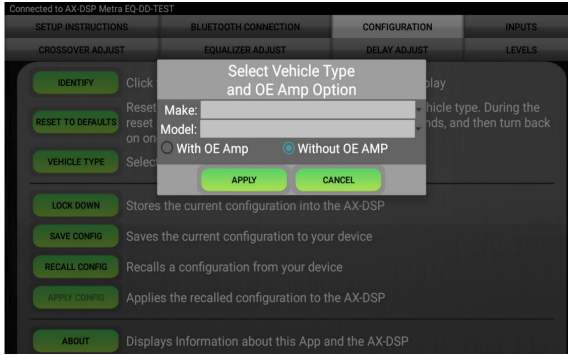

(Figura B)

7. Desde la página de **Configuración,** haga clic en el botón **Identificar** para confirmar que el **AXDSPX-GL10** está conectado correctamente. Si es así, se escuchará un sonido en el altavoz frontal izquierdo.
8. Presione el botón **Lock Down** para guardar la configuración. (No apague el encendido hasta que se complete este proceso) (Figura C)
9. Seleccione la página de **Configuraciones Bluetooth®** y desconecte el DSPX.
10. Apague el encendido, cierre todas las puertas y luego bloquee el vehículo usando el control remoto. El vehículo deberá permanecer sin interrupciones durante 10 minutos mientras el vehículo entra en modo de reposo. (Asegúrese de que el control remoto esté a 15 pies de distancia del vehículo)
11. Desbloquee el vehículo, encienda el encendido y pruebe las funciones de la radio.
12. Ajuste la configuración del DSP en la aplicación según lo desee. Consulte las instrucciones en la **pestaña Instrucciones de Configuración**, o en línea en **Axxessinterfaces.com** para una explicación de cada pestaña en la aplicación.

Bloqueo de Datos

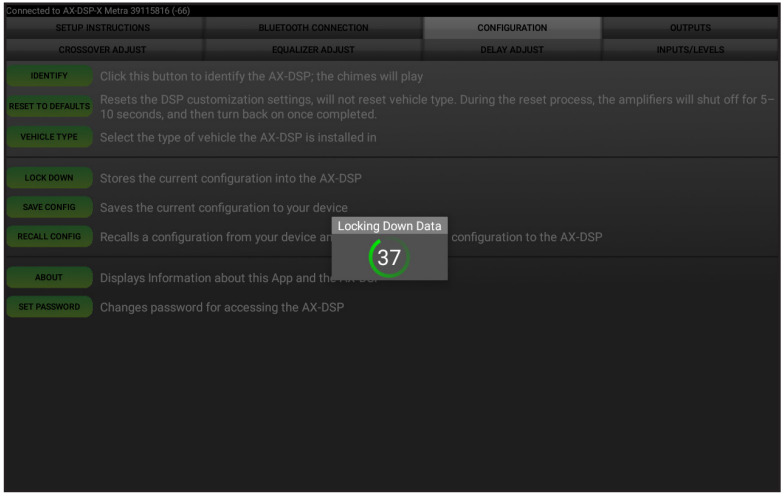

(Figura C)

Último y lo más importante:
¡Debe bloquear su configuración y girar la llave!

ESPECIFICACIONES

Impedancia de entrada	1M Ohm
Canales de entrada	6 Seleccionable de Alto/Bajo Nivel
Opciones de entrada	Alto Nivel o Bajo Nivel
Tipo de entrada	Balanceada diferencial
Voltaje de entrada	
Rango de alto nivel	0 - 28 voltios (pico a pico)
Rango de bajo nivel	0 - 4.9 voltios (pico a pico)
Canales de salida	10
Voltaje de salida	Hasta 5 voltios RMS
Impedancia de salida	50 Ohms
Tipo de ecualizador	Ecualizador gráfico de 31 bandas, +/- 10dB
THD	<0.03%
Respuesta de frecuencia	20Hz - 20kHz
Crossover	LPF, BPF, HPF THP de 3 vías por canal
Tipo de crossover	Linkwitz-Riley de 24dB, fijo
Muestreo	48kHz
Relación S/N	105dB @ 5V RMS

Especificaciones Generales

Voltaje de operación	10-16 voltios DC
Consumo de corriente en espera	~7mA
Consumo de corriente en operación	~150mA
Ajustes/Controles	Aplicación vía Bluetooth
Salida remota	12 voltios DC (detección de señal o con encendido)

¿Tienes dificultades? Estamos aquí para ayudar.

Póngase en contacto con nuestra línea de soporte técnico en:
386-257-1187

O por correo electrónico a:
techsupport@metra-autosound.com

Horario de Soporte Técnico (hora estándar del este)

Lunes - Viernes: 9:00 AM - 7:00 PM
Sábado: 10:00 AM - 5:00 PM
Domingo: 10:00 AM - 4:00 PM

Metra recomienda técnicos con certificación del Programa de Certificación en Electrónica Móvil

© COPYRIGHT 2024 METRA ELECTRONICS CORPORATION